62 核點
請交換
贈閱

東北大學
周刊

NORTHEASTERN UNIVERSITY WEEKLY

No. 14. Mar, 8, 1927.

中華郵政特准掛號立券之報紙

第十四號要目

校聞　記者
治法　陳鼎忠
政理古微　林損
防盜電鈴　關貴祿
梁教授講演詞　曹樹鈞
附錄

東北大學圖書館
Northeastern Univer…

中華民國十六年三月八日出版

每周水曜日刊行

蓋平王淑眞女士夏景圖

◀第十三號目錄▶

校聞	記者
治法	陳鼎忠
政理古微	林損
防盜電鈴	關貴祿
武崗蕭文泉母覃太夫人八壽序	劉樸
林損叢錄自序	林損
先伯母事略	劉德成
喜晤公鐸	黃季剛
秋感	張仙舫
感事	王岷源
和徐又錚司令即席留別原韻	王岷源
書煙霞萬古樓集後	林損
題紅薇館主簾捲海棠圖	林損
陟屺興悲	趙誠格
贈呂豐生	徐瑞玢
行文六法	房象環
西窗剪燭談	謝中
附錄	

校聞

●體育教員辭職

文法科體育教員邢壯觀先生。自本校成立。即擔任課外運動指導事宜。數年以來。頗著成績。茲因另謀他就。業將本校職務辭去。遺席現正物色妥人接替云。

●本校增加經費

本校經常費辦公雜費兩項。及臨時費。修繕購置旅行調查體育講演等各項。均係奉洋預算。頃因奉票跌價不敷開支。特經商准省政府援照各機關成例。自十五年七月起。至本年十一月底止。按預算原數追加三成。又自十六年二月起。按原預算增加六成。俾資維持而免拮据云。

●總務長因公晉京

吳總務長。因理工科校舍暖氣裝置賬目尙未結清。特行赴津向宏濟洋行清算俾資結束。而便報銷。幷就便赴京對於俄退庚欵及建築北校實驗室各項事宜。一爲調查。大約須七八日始能返校云。

●季刊出版預告

本校周刊出版以來。校內投稿踴躍異常。惜限於篇幅不免遺珠。茲擬更出季刊一種。取材務求豐富。印刷務求精良。每學年計四巨册云。

●更　正

本刊第十三號劉樸先生「題湘綺樓評點詩補箋後」一施諸己者施諸人者兩句原稿汰去二人能從容治一經句人下脫一能字長沙王君啟湘新識樸句啟下無圈林損先生丁卯元日昧爽作車猶晨夕奔句車誤爲軍

◉治法卷上

益陽陳鼎忠天倪甫撰　（續）

元老篇第十二

度地而營夏屋。不總諸匠師。而欲徵行人走卒之同意。未有能成室者也。航海而遇颶風。不衷諸船主。而遇俟旅客篙工之表決。未有能出險者也。夫度宅操舟。事至簡易猶不能取決多數。況夫國家大政千頭萬緒。或名善而實非。或言易而行窒。或宜於此而不宜於彼。或便於古而不便今。或形同而效異。或事異而功同。原因複雜。何啻萬倍。乃取千百素不相識之人。雜坐一廷。取材報紙受命黨人。攘臂拔案。以數十分鐘之喧豗。多一人之起立。遽謂能得盡善無弊之法。此必不然者。然使果皆有政治經驗。猶可言也。而又多係草茅新進。以賄賂夤緣。得階此位。此如鄉曲農夫。侈談金馬玉堂。閭巷婦嫗高語。長楊五柞中者實鮮。乃舉國家之運命生民之頭臚。以狥若輩之一言。亦可謂豪注矣。以故各國。皆設上議院調劑其間。而英於上議院之外。又有樞密院。以備國王之諮詢。蓋以樞機之發。存亡之券。故不厭其詳也。我國古時。雖不尙貴族。而亦重巨室。（巨室與貴族異貴族以門第得宮巨室則世誦清芬代產英賢以佑國家）孟子惡游說橫議之害。（游說橫議卽當時之政客）而論爲政之要。在不得罪於巨室。蓋以積燕雀不能爲鴻鵠。束蘆葦不能爲棟樑。以四海之大。而無老成碩望憂國如家與共存亡生死者。爲之中堅。必不能有濟。今國家雖有參議院之設。其資格與衆議院無以異疊牀架屋。甚無謂也。竊謂宜仿英樞密院之意。而稍變其制。置元老院。爲國家之顧問機關。（與英之僅備國王諮詢者有別）組織員約分四種。一卸任總統及曾任總理三年以上者。凡身爲總統之人。必久事政治生活。而非素安淡泊者。設四十受任。未五十而解職。精力尙强。而欲使之反於平民。彼臨時必有戀棧之意。而事後或爲再起之謀。浸至踰越軌範。國家因之不靖卽不

必然。而曾任總統及總理之人。經驗既深。而關係亦最密。投閒置散。殊爲可惜。任以賓師。則望實交允矣。二五族總代表。中國有一事爲世界所無者。卽二千餘年之世家衍聖公是也。國體既更。一切世爵皆宜廢。惟存此一秩。以持故國文獻之統。代表漢族。未有能先之者也。其次代表滿人者。無如淸故主。代表蒙藏者。無如達賴班禪活佛。回教由該教互選一人。此外如越南朝鮮。故我藩屬。因我不武。致彼失依。似宜徵其故主入院。以示優原之意。三勳位。世爵固不可有。而勳位則不可無。蓋既有戡亂匡國之勞。合行崇德報功之典。但假以官職。或恐任非所宜。而長據兵權。亦憂不戢自焚。惟優以勳位。則於尊賢之中。又可行銷兵之術（此法在今尤爲急務）而榮止其身。亦不至發生貴族之患。固無便於此也。四碩學鴻儒。此項濫竽最易。審別宜嚴一必有確實名著。二必由銓臺圖史館推薦。總統認可。（不由學會者蓋學會決不能知特殊之人觀今日所稱大學者皆無足道可以知之）三同時不得過五人。凡有上四項資格者。或由銓臺呈送。或由元老介紹。總統總理審查合格。卽以賓禮禮之。送入院中。凡入院者概爲終身職。不得兼現任官。如有故須領他職者。卽解本職。（如與敵人開戰有勳位者夙善治民得解職任統帥餘以類推）事平任卸。仍得入院。訏謨定命。遠猷辰告。謝太傅之所以自況者。吾惟該院是望矣。

本院權限如下。一答復政府之諮詢。二議會議決之案。政府認爲必不可時得說明理由。送還再議。再議仍如前狀。政府得送元老院決之。三政府與議會有極端衝突時。雙方得送理由書於元老院。如元老與議會同意。則內閣改組。元老與內閣同意。則議會解散。四元老得提議案於議會。五元老得建議於政府。六總統與外國媾和宣戰及任全權大使時。必得元老院之同意。七總統有叛逆行爲。經議會彈劾時。歸元老院裁判之。如議會不實。則咨銓臺改組議會。總統叛逆。則免除其職。交法院訊辦。八議員有招權納賄。經都察院彈劾。政府查明屬實。將全案移交元老院。元老

認爲確實。得咨總統交平政院裁判之。九國家有大故時。（如總統缺位國有大亂與外國宣戰之類）元老朝夕集府中。與政府協定大計。事平始已。

（未完）

◉政理古微

瑞安　林損撰

政始

民主共和之制。行於中國。盛矣哉。今之所創見。自古所未有也。雖然。求古之政理。不於其式。於其意。於其實。而不於其名。政之意。以求治而已。得所以治。蓋其式之序列條布。不問可也。不然。雖美其式不盡。何者。於政之初權輿。式亦隱矣。自隱而顯之。顯而陋也。而踵其事以增華之。其勢之所積歟。非古昔先王之意也。循其式之良。若今所謂民主共和之制。世俗方瞻望而弗及。變鷙之翰。以效鳳之鳴。棄羊之質。而蒙虎之皮。或遇豺而戰。或趨而踣。或引頸而惡聲不揜。或揠苗而助之長。其槁也忽焉。然由古昔先王觀之。且卑之無甚高論。資以矯枉世。闢正路。非謂抵此而止於至善也。聞古之言曰。政者所以正人之不正者也（本周禮夏官序官臣語）夫天地化育萬物。雜然並陳。人宅其中。獨標靈秀。以靈秀之人羣。而有正不正之別。斯已大可異矣。既有不正。而又從而正之。正之者。必有所準。政之準。其懸於天矣乎。天不言。以行與事示之。（本孟子答萬章語）以行與事示之者。其視自我民視。其聽自我民聽。（本周書泰誓篇論）然則政之準。其懸於吾民矣乎。夫使民皆不正。則正曷從而生。使民皆正。則不正曷從而出。使民之生。有正不正。則天地生民之化育。其厚薄曷從而判。故使民皆正者。雖無政以行於其間。可也。使民皆不正者。雖有政以行於其間無益也。使民有正有不正者。是天地之化育。不爲公也。抑我且置其公而論其私。正者之謂聖賢。不正者之謂凡民。聖賢者法人。凡民者治於人。然則政之準。其懸於聖賢矣乎。夫聖賢

亦民耳。聖賢之號。自彼造之。而自彼居之。詩曰。具曰予聖。誰識烏之雌雄。我安知熙熙者之孰爲聖賢。孰爲凡民。而雌之雄之也。我又安知自命聖賢者之所謂正。而非不正也。我尤安知其所謂非正者。而或得其中之適也。墨子曰。古者民始生。蓋其語人異義。是以一人則一義。二人則二義。十人則十義。其人茲衆。其所謂義者亦茲衆。是以人是其義。以非人之義。故交相非也。（尚同篇上）而天下大亂。於乎。墨子其知之哉。彼凡民交相非。則聖賢得而正之。以聖賢正凡民。則凡民或俯首而受之。若聖賢之間。交相非而交相正此終古不合之道也。徵我耳目之所聞見。聖賢之交相非。不爲罕矣。老聃貴柔。孔子貴仁。墨翟貴廉。關尹貴清。子列子貴虛。陳駢貴齊。陽生貴己。孫臏貴勢。王廖貴先。倪良貴後。此十人者。皆天下之豪士也。（本呂氏春秋審分覽語）其以學說交相非也。各於諓誶之樂矣。而其交相正之效何在。雖善驗於徵者。不能喻也。然則聖人不死。大盜不止。雖重聖人以治天下。則是重利盜跖也。（本莊子胠篋篇語）豈徒快意之語耶。且聖賢非能化性而起僞者也（化性起僞之說元於荀子近人多贊之者惟荀云人性盡惡聖賢亦人以惡化惡何起之有此其失也故欲明政理不可不知養性詳養性篇）欲正凡民。而亦不能離凡民以自外。使其自外。則凡民莫之有聽者矣。不自外。則莫若因之。宋人資章甫而適越。越人斷髮文身。無所用之。（本莊子逍遙篇語）自外之道也。通民之情性。率民以治民。因之之道也。然則政之準。非民之情性。其眞無所懸矣。詩曰。天生烝民。有物有則。民之秉彝。好是懿德（烝民篇）夫以千萬億兆好德之民。求法之知。與天俱來。自治之才。與生俱有。能全其求治之知。而督其自治之才。並聖賢凡民於一鑪鼓鑄而鎔冶之。誘然皆生。而不知其所以生。同焉皆得。而不知其所以得。（本莊子駢拇篇語）若是。則凡民之與聖賢。無虞其不相及也。聖賢之自相與。無虞其不相合也。能齊萬不同。愚智工拙。皆盡力竭能。如出乎一穴。（本呂氏春秋審分覽語）

有政固可。無政亦可。不若是。則凡民固不可。聖賢亦不可。禮曰。堯舜率天下以仁。而民從之。桀紂率天下以暴。而民從之。其所令反其所好。而民不從。（大學篇）雖以堯舜之聖。寧能必民之皆從乎。其所令反其所好。而民不從。甚矣哉。情性之不可以力揉也。是故政之準。要以因民之情性爲斷。情性之初。無正無不正。自相近而相遠。（此雖參孔子告子之說然二子專言性而余並言及情此別有論今不贅）及其遠也。治之乃可。有之則否。此爲後世言之也。（此與莊子放任之說異盡人雖有恒性而既接於物病已生矣夫莊子猶謂廢巫醫而可已病者也說在下）老子曰。五色令人目盲。五音令人耳聾。五味令人口爽。馳騁畋獵。令人心發狂。難得之貨。令人行妨。（十一章）今使天地之間。而無一聲色貨味之存。戞戞乎其難能矣。存之而不能使。天下之民不之値也。値之而不能使之無飲食愛好之情性也。既見之矣。既聞之矣。既飲食愛好之矣。分均則不偏。勢齊則不使。衆齊則不一。勢位齊而欲惡同物。則必爭。爭則必亂。亂則必窮。（本荀子王制篇語）於是聽命於大力之倫。大力者。爲之序昭穆。定名分。差上下之等。制親疏之誼。而政式以立。此猶天下多病人。而後巫醫貴。謂廢巫醫而可以已病者。則假修渾沌氏之術。恃於醫而不知去其病。則遊方之內。而爲小人之君子。二者皆譏。而積勢獨操其紐。明積勢之故者。厥惟周易。繫曰。通其變。使民不倦。神而明之。使民宜之。篤於斯旨。則天下無弊法可已。令之言爲政者。多所營建。而無毫末之利。有纍基之務。而無銖黍之功。是使民倦者也。處據亂之世。爲太平之文。而不能望小康之治。是使民不以宜者也。不得其意。而惟式之是夸。而皇皇然忘其實。震矜其名。曰。死而操金錐以葬。遇古昔先王於墟墓之下。將敲其頭矣。而達士從旁竊笑之。可謂大惑不解者也。不然。知積勢之運。而求其變通。誠於意而後憑於式。求於實而後正於名。遞嬗於君主專制君主立憲民主共和之間。古與

今豈有間哉。古與今豈有間哉。雖然。我猶必欲晋之於太平之境。而致之於無名與式之域。

防盜電鈴

物理系 關貫祿

尋常重要之儲藏室或倉庫等。恒注意關鎖。所以防意外也。然其法拙甚。如竊盜者搜尋各種鑰匙。亦可開鎖入內。其儲藏室近於寢室者。或可聞聲驚盜。而在熟睡時。恐亦不能覺察矣。如儲藏離寢室遠者。則盜者開鎖竊物。人尤弗能聞。更易如探囊取物。其他如鑿壁竊物。尤難防易。今依學理有特別方法。可防以上種種不虞即裝設防盜電鈴是也。凡竊盜入室。不外門窓。否則鑿壁。故防之之法。不外

I 防門　II 防窗　III 防壁

三種。玆分別說明於後

工　防　門　法

（一）　外開之門且門在框內者

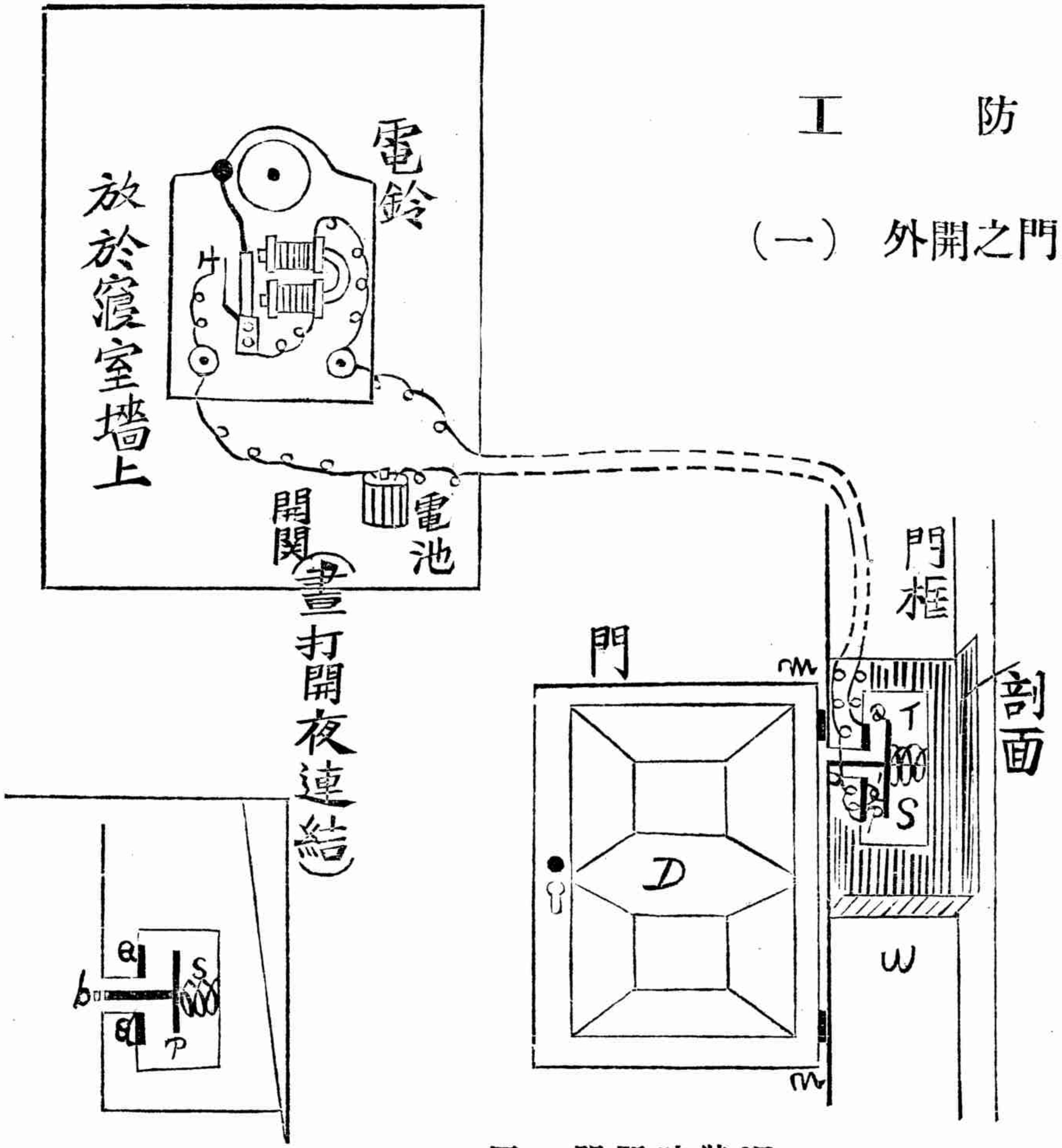

圖 1 門關時狀況

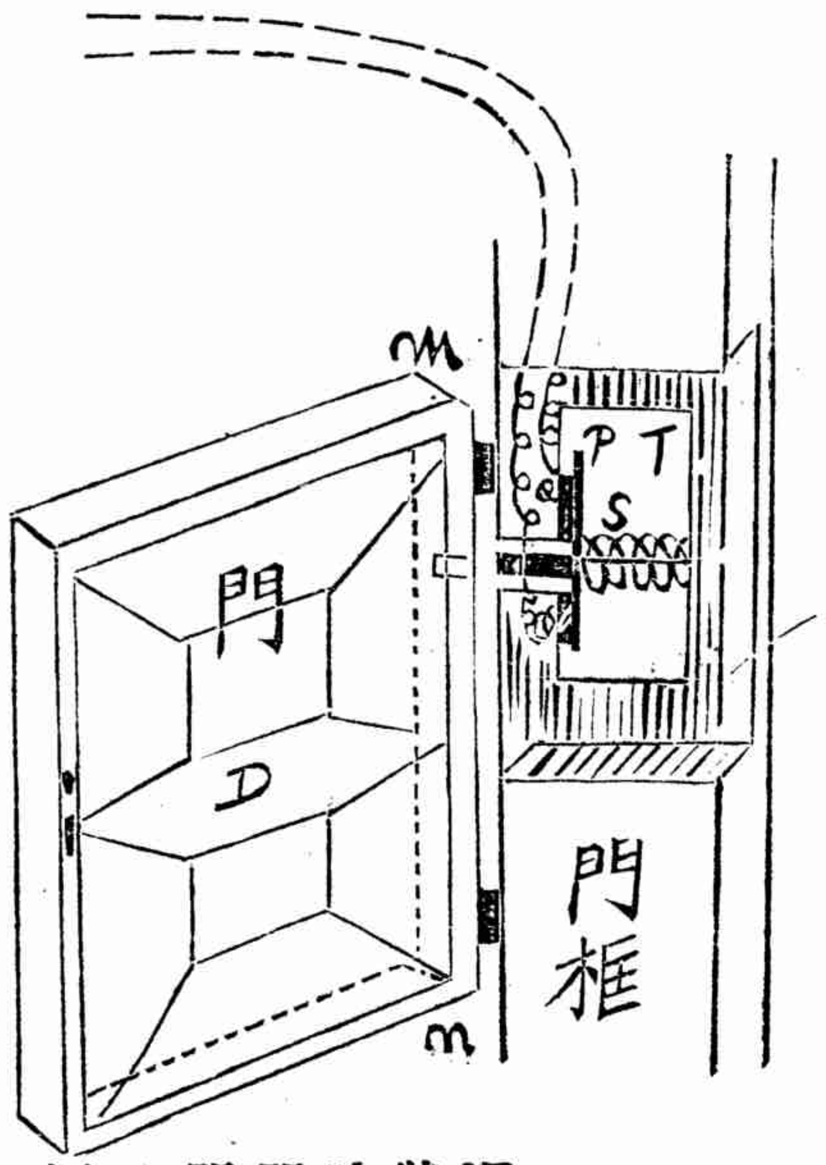

圖 2 門開時狀況

如上圖D爲一外開之門。W爲門框。內刻一槽爲T。恰能放下應用之各件。裝完後加以平框。外視之毫無痕跡。T槽內之構造。b爲一不傳電之棒。外端帶斜面如普通門上之閂Q及Q爲二銅片。下各連一銅絲直通於他方之寢室內電鈴上。(銅線之經過全由墻內)P爲一銅片。一面固定於b上。一面固定於S彈簧上。當D門關時(如圖一)門之mn邊壓迫b棒。則p銅片離開Q及Q電即不通。則寢室電鈴不鳴。當D門開時。則門之mn邊離開門框。同時b棒不被壓。又因彈簧S之力。p即接觸Q及Q銅片上。電流通而寢室之電鈴鳴。當其時彼爲盜者。尙大膽入內。然人已知之矣。

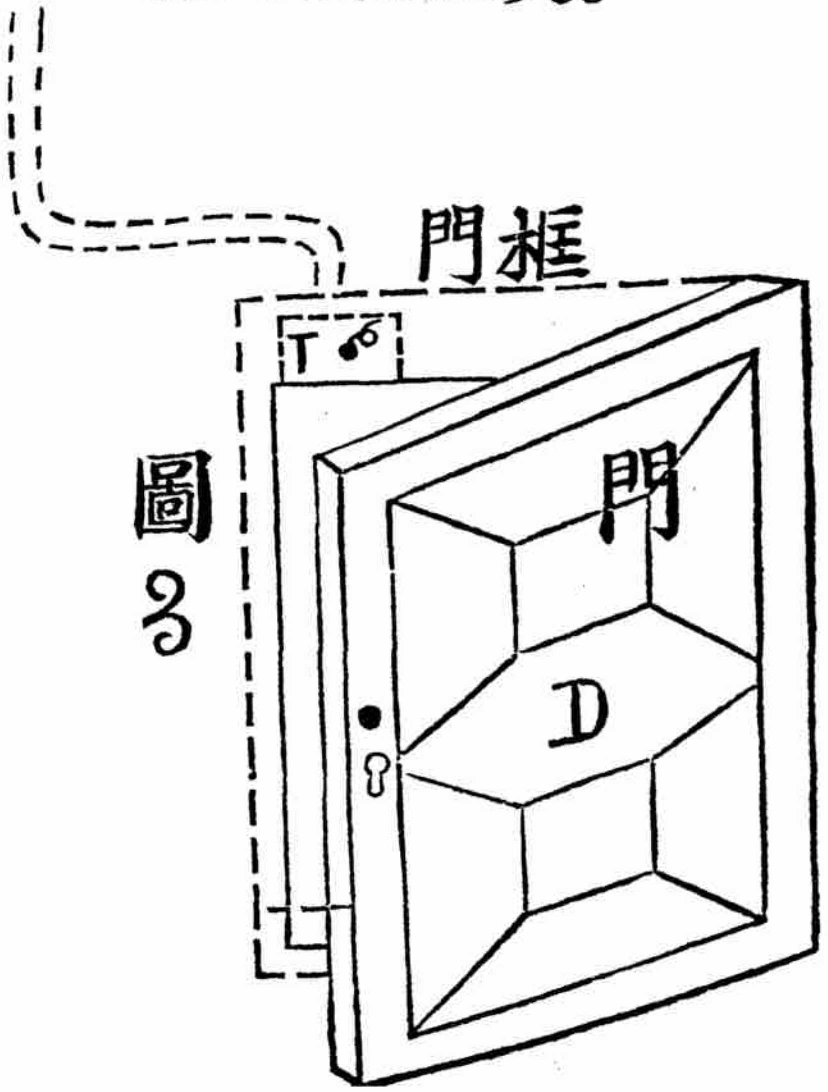

圖 3

（2）　內開之門且該門亦在框內者裝置之法與(1)同。不過門之方面相反耳。

（3）　門在框外者

T之部分與圖1同。此處之b即圖1之b。其等等作用亦完全如圖1。

(在圖1上因門在門框內。故T槽之位置應在門側。此處門在框外。故T槽宜設於門之上方。不過前者以mn邊壓b棒。後者以門之平面壓棒也。而其作用仍同)

（4） 門左右拉者

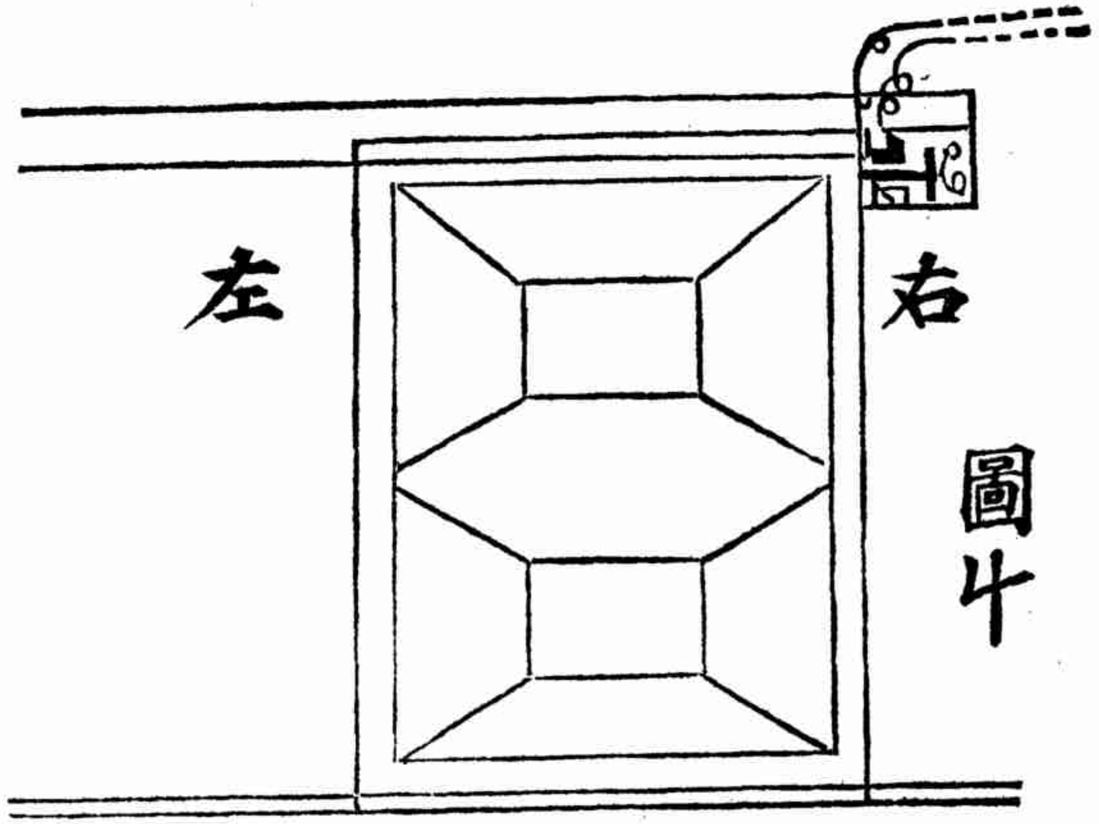

圖4

連寢室電鈴上

各部作用如圖1同。不過門之開關方向異耳。

Ⅱ　防窓法

法如防門同。不過隨窓形不同而裝置法有互相出入處而已。

Ⅲ　防壁法

在儲藏室內周圍距墻各半步處。均設以軟地板。法如下。

（1） 全形上層（縮小）　　（2） 全形下層（縮小）

（圖一）

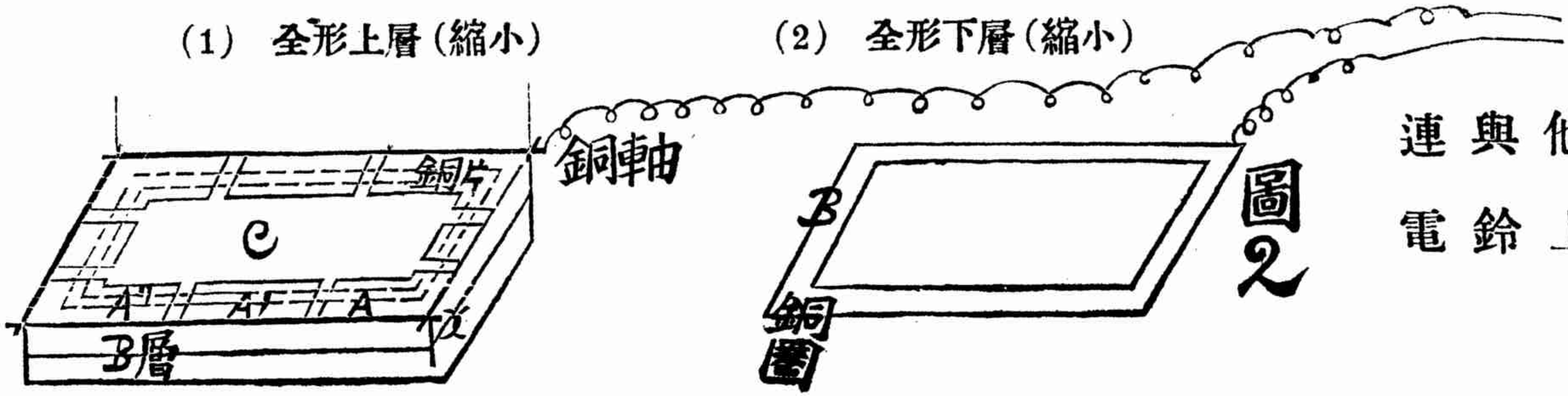

圖2

連與他方寢室電鈴上

A. A'. A". 等各爲銅片均不連結各片上。油紅色。如c同。各片下有彈簧支持在某角軸上連一銅線通寢室電鈴上。

B 爲一銅圈有角接一銅絲通與寢室電鈴上。

（3）取一部分解釋（放大）

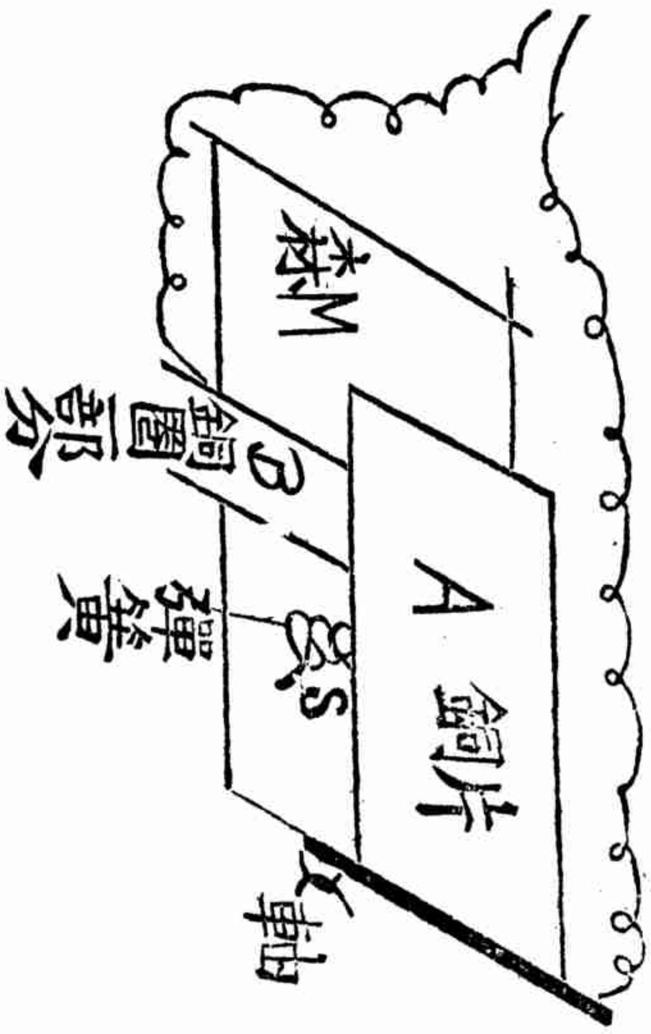

A之銅片連X軸上可上下轉動。片之下面中心設彈簧S。固定於M板上。在M板上。又設銅圈B。在X軸上及B圈上各取一處。均連銅絲直通寢室電鈴上。當竊者鑿壁時破磚及土等。落於A片上或其他片上。則其片受壓力。彈簧縮小。A片即接觸於B上。同時電鈴通則寢室內之電鈴鳴矣。

◉武岡蕭文泉母覃太夫人壽序

劉樸

夫世亂而家慶不容以曠。子賢而毋儀必爲之章。故有欽靈德之內鍾。悅潛光之外灼。賢殷憂之有啟。嘉哲嗣之咸立。懿竺典之永眈偉仁術之溥淑。軌庭幃之延嘏。迹門祚之孔熾。迺于高堂設悅之辰。令子掛帆之際。藉辭令于文徒。申祝祐于故舊。是以壽觴舉而慈顏和。歌詠發而彤管煒也。迺若武岡蕭君文泉之母覃太夫人者。事既合于符節。文可得而縷焉。嬪則克隆。早傳萊婦。母儀允肅靡讓敬姜。張華女史之箴。迺心無忝。徐勉婦夫之集。可續而傳。及夫衣裼寢牀。振振維九。既劬劬于在蓐瞬觀善于趨庭。穠焉棣蕚之華。茁哉芝蘭之葉。已而離鸞孑鵠。旋感中年。驥子龍駒。全蒙慈蔭。固以節深黃蘗之苦。心甚卷施之傷。然皚皚之松。經霜彌茂。班班之竹。染淚猶榮。故霜閨月落。獨擁寒機。燠竈羹温。尙襄調橋。至奉師脫

珥鷺釵。俾學則咀凡畫荻。用能光照夫志。宏濟家艱。所以君年未冠。泮宮之芹藻流芳。慈望彌殷。海國之芝英遠采。蓋文泉醫國之志。耿耿于懷。而日本醫方之明。駸駸及德。豈若秦皇漢武惑神山而戀萬乘之尊。馳方士以駐寡人之命哉。故能有肱三折。見垣一方。程生受涪叟之書。長桑傳上池之術。歐詹之累年在外。將以求榮。曾子之一夕不離。又當殊論。迨夫反國乃克承顏。行無細而或違于歡。養無時而有愆于敬。方策洪績于醫院。休令聞于生靈。賴之痊者。不可殫籌。然則善之積也厚。餘慶稠衍。德之種也邁。子孫永保。信足徵崇報于義訓。善達志于孝軌。展天經于叔世。樹令範于人倫矣。及婚嫁已畢。頭角俱嶸。煩促就省。超曠乃顯。太夫人于是殫心蘭臺之籍。潛誦貝葉之經。發信力而修淨業。懍無常而種正覺。天香度室。無取刻檀。寶相湧前。不因映月。更淺識所不能言。而陋根所不能效。況復弔子產乘輿之惠。施孟嘗焚劵之仁。爲而不矜。久而不懈。將謂世出世間。其救則同者乎。仲冬佳日。七秩慶筵。遙指資源鬱鬱葱葱之氣。即看闔德祁祁濟濟之賓。

●林損叢錄自敘

林損

昔呂不韋有言。善學者。若齊王之食雞跖也。必食其跖數千而後足。雖不足。猶若有跖也。余少不善學。而竊好論議。又不樂與人同。世雖有雞跖。余固未之敢食。故余所作。皆余一人之所自得也。綴輯既蕆。都八十一卷。析爲四綱。五十四目。因以余名冠之。而系之以詞。曰。嗚呼。宇宙之晦蒙久矣。其所藉以開物成務者人也。夫人。萬物之最靈者也。而余者。儼然人也。人必有名。余之名。蓋余身余心之所共繫也。余之身。藐焉混天地而中處。而余心則大矣。乃具衆理而涵宇宙者也。且心之能具衆理而涵宇宙者。非余一人之私言也。子思孟軻莊周列御寇之倫開其

先。董仲舒揚雄韓愈之徒正其誼。張載程灝朱熹陸九淵王守仁之輩增其華。終乃舉佛氏之說而畢羅之。雖然。諸子者不同道。或唯心。或唯物。或比次於名理之間。要皆吾說之注脚而先見焉者也。其於物我之交也。終始則子思孟軻之言爲備矣。精粗則張載之言爲晰矣。所謂粗者何也。曰天地之塞吾其體。此表物於身而姑藏其心。義之外者也。所謂精者何也。曰。天地之帥吾其性。此具理於心而并容其身。義之內者也。所謂始者何也。曰。至誠盡心。古學者之所以爲己也。所謂終者何也。曰知天而參其化育。亦聖賢之所以推己而及物者也。余之初。蓋嘗有志於爲己之學矣。爲己則無心外之物。無心外之物。而猶逐物不返者。所謂放心而不知求者也。余之繼。蓋欲推小我以爲大我矣。推小我而爲大我。則無物外之心。即心卽物。即物即我。天地萬物。與我同體。夫同體。未有不相愛而相憫者也。余之愛憫天地萬物。猶愛憫一我也。愛之。則其迷也。必覺之。憫之。則其溺也。必拯之。覺之何由。拯之何器。此書之作。誠不得已而不已者也。雖然。是固余一人之書也。使余放其本心而言政事。是無政事也。放其本心而言學術。是無學術也。放其本心而歷物之意。蕩然不知所歸。是余之言詞宗旨。皆致之未誠而求之不當者也。故舍余。則無是書也。舍是書。則余之心無所寄也。是書之四綱五十四目者。皆余中心之恒而立不易方者也。冠以余名。而無取乎散名之加於萬物者。誠亦不得已而不已也。嗚呼。博施濟衆。堯舜猶病。若聖與仁。則吾豈敢。然余之蓄此志久矣。今同體之疾苦至矣。愛憫之念。愈鬱結而不可解矣。積之愈久。則擇之愈精。擇之愈精。則發之愈難。而欲發之之心愈苦。發之愈難。此余所爲欲遲之十年而後出也。發之之心愈苦。故余不能終待。而竟出之於今日也。嗚呼。斯可謂盡心者矣。其濟衆與不濟衆。非余之所敢知

也。或不審其道之可以濟。而惟其說之拒。尤非余之所得而逆億也。抑余嘗竊聞佛氏之濟衆矣。一曰應以何身而得度者。即現何身而爲說法。二曰曾受何苦而墮落者。即分何身而爲滅度。夫是書者。余之現身也。是書四網五十四目之言。余現身之說法也。余者。固與同體共受諸苦而墮落者也。欲現諸苦之身。而說諸苦之法。是非盡歷諸苦不可也。蓋佛言我不入地獄。誰入地獄。不獨大仁之言。而且大慧之言也。是書之出。雖謂余致身於地獄之始可也。若夫滅度。非今日之事也。一切滅度。則是書亦從而滅度也。書是以爲懸附之詞。雖然。讀斯詞者。可以知余旨矣。癸丑九月十二日林損書。

●先伯母事略

劉德成

先伯母姓王氏。諱淑眞。父錫紹。清拔貢生。母李氏。生有二女。伯母其次也。錫紹先生隱居山林。不求仕進。終日課二女讀。嘗喜以告人曰。吾女天性幽貞。潁慧絕倫。然次者尤佳。他日有成。當不讓前人也。因廣羅羣書。教之愈力。故髫齡即能吟詩屬文。既長。則以書畫鳴於時。年二十。來歸我伯父。凡生二女。長蘭次蕙。皆喜書畫。人以爲有母風焉。先是余家事皆操於先大父。大父卒。大母乃任其勞。而伯母昏晨定省。動中禮法。頗得大母歡。隣家有婦姑相勃谿者。得伯母一言。咸悔悟自解。是鄉黨稱其賢。余總角時。常依伯母。伯母亦愛憐若己出。主饋之暇。爲二姊講毛詩。課畢。即爲余講王伯厚三字經。和易善喻。津津然若有餘味。余時年雖幼。尚能記憶。既就外傅數月。師以故辭去。先君今復從伯母讀。始學屬對。兼習爲古文詞。余之粗解文章義法。自伯母授之也。伯母書工顏柳。善用藏鋒之筆。沈公賡堂嘆爲墨機蒼老。無閨閣氣象。畫多山水。盲風澁雨。遠水平沙。概多寫意之作。然此尚非其特長也。其特長者。爲十六駿馬。

臥立仰俯。各盡其態。惟畫畢猶自以爲不足。竟燔之。今世所傳者。僅盧州葉氏二幅耳。又喜繪花卉。竹蘭牡丹。尤膾炙人口云。後二姊皆妙年相繼夭折。伯母哭之慟。因鬱憂成疾。遂卒於宣統元年九月四日。享年五十有五。生平著有品芳閣詩草及品芳閣隨筆一卷。他日或能付梓。以公諸世。嗟乎。古今來名媛淑女。所以名垂不朽者。雖其德行才藝。足以聳動天下後世。實亦以其子孫地位名望之顯揚。足藉以傳後也。自德成之始從伯母學。以迄於今。猶一瞬耳。而伯母不在人世間。乃忽忽十有八年。雖聲名未泯沒於辰[illegible]而天下後世。則不敢期矣。此德成之罪也。爰書其事之略。以志鴻瓜云爾。

◉喜晤公鐸

黃季剛

握手相看白髮新。依然四海兩畸人。傷心師友多爲鬼。嘔血詩篇尙有神。凍雀山頭俱鎩翮。蟄龍地底亦窮鱗。悲吟無益還成笑。坐待嚴冬轉好春。

◉秋感

張仙舫

新秋添白髮。故物感青氈。墨以磨人短。書常伴我眠。偸閒詩作祟。遣悶酒爲仙。七十稀從古。餘生定幾年。

◉感事

王岷源

英雄見與書生異。書生抱負濟何事。幾見英雄奏大功。斤斤猶帶書生氣。沛公謾罵溺儒冠。屠儈黥徒盡舊歡。獨有良平蕭酇在。動容不供腐儒看。假酒昏蒙龐統狂。桓侯一怒下耒陽。譎知枳棘栖鸞鳳。動色超風拜下堂。桓侯沛公皆謾士。有時猶重書生議。豈是今人異古人。虛聲純盜何堪恃。書生通病是空疎。英雄通病是輕儒。輕儒不盡英雄病。獨病書生盡腐迂。安石不出望如渴。出誤蒼生悔迂闊。小事糊塗飾呂端。大言比擬誇諸葛。大難大疑相逼來。聽天竟少補天才。將軍白

眼頻輕客。談士黃金枉築臺。去病成功微大幸。賓僚喜色私相慶。摛藻陽芬各論功。功人功狗互爭競。書生何必鄙英雄。識見相懸才不同。西使班超憤投筆。北來鄧禹快從戎。人生每苦不自知。責己何如責世時。成敗休論天下事。敗則狐鼠勝蛟螭。掀髯我爲英雄喜。低頭又爲書生恥。不英雄亦不書生。我獨戾時褦襶子。

●和徐又錚司令即席留別原韻　前人

雄師十萬出遼西。控制幽燕撼楚齊。李廣彎弓驚虎臥。由基抽矢懾猿啼。故人意氣千杯酒。大將風威萬馬蹄。心勅雷霆開世界。陣雲浩蕩草萋萋。

●書煙霞萬古樓集後　林損

我懀仲瞿詩。挾（麤）矜豪壯。養氣本浩然。豈惟供謔浪。揠苗助長功。蹶趨足先喪。其文尤支蔓。點鬼持籌唱。況多市井言。閱之增惆悵。死者如可生。我欲扼其吭。枯骨亦何知。遺集且覆醬。猶憐寶（光鼐）龔（自珍）流。旡妄分疑謗。寧彼詅癡符。亦有酒肉餉。童子與道人。一一受魔障。省欽騃老翁。別來今無恙。盍試掌心雷。震驚落七鬯。抱琴哭項王。此意求誰諒。顧瞻孫（原湘）與舒（位）。强顏分席抗。謬種到樊（增祥）易（順鼎）。癖好根腑臟。腐鼠嚇羣兒。坑谷盈毒瘴。作判付後生。如礫觀鼠狀。

●題紅薇館主簾捲海棠圖　前人

同昏八表感靡窮。猿鶴蟲沙一望空。留得寂寥庭宇在。爭教花月不朦朧。（圖中題云花朦朧月朦朧簾捲海棠紅不知誰作蓋畫者規此意爲之）

簾櫳深處竟何如。恐有幽人讀異書。得象忘情堪一笑。海棠花下亦吾廬。（余所居窗外有海棠甚盛）

三年刻楮方成葉。一葉何如葉葉奇。却惜蟠根深百尺。此中神異有誰知。

倚天長劍决蛟螭。切鉣烹蟣轉自奇。莫怪大江東去後。銅琶也唱女兒詞。某君題云欲賦新詩題紙角更無佳句似髯蘇蓋誤以花月朦朧詞爲東坡語

◉陟屺興悲

趙誠格

自能讀父書。母氏課我讀。懷抱口傳聲。聲聲助其熟。自能出就傅。遊衣密密縫。歸來歲已晚。猶復課三冬。五夜雞初鳴。挑燈促我起。監讀同待旦。書熟母亦喜。自能學爲文。囑父課篇牘。自能應童試。腹稿必三復。猶記母切誡。出塲記題目。汝父督飭嚴。遺忘被呵逐。母言今猶在。母容今何睹。嗟嗟入有母。緊我而獨無。空負母傳經。慚莫比前儒。母誦聲琅琅。髣髴母如初。未寬一日養。胡輙違門閭。母食必分甘。母食必問餘。子婦領領點。衆孫齊羅拜。母性善儲藏。儲藏至物敗。雖其至晚年。猶服嫁時衣。家八勸節勞。指亦不停揮。嗟我寸草心。莫報三春暉。濡筆和血淚。略述母遺徽。

◉贈吳耳似先生

劉德成

邂逅斯人竟夕談。風流已自勝樊南。君偏高步輒移八。我欲孱軍舍退三。魂斷緣閨知己夢。拙著緣閨知己說部蒙先生謬加稱許 囊空白髮哭僧庵。先生別號哭僧 忘年忘義終懸解。蝴蝶莊周待細參。

◉贈呂豐生

英文系　徐瑞玢

頹波不可挽。誰與風雅親。作者今已逝。意其在斯人。長嘯宇宙間。高懷契爲鄰。殊代難復古。領異貴自新。綺麗誠浪爲。深淺須入神。流觀李杜後。杳平我亦云。

飄飄羈旅客。當春多所懷。登山望故居。白雲空徘徊。臨水送歸人。愴愴生微哀。與君日相攜。猶恐別離催。別離誠足傷。共愛好韶光。花爲少年開。春爲靜者長。

◉夜歸南堤

國學系　何鍾秀

夜深獨自歸。踏月長干許。近水吐燈光。隔岸出人語。

◉行文六陰

房象環

古人以文紀事。今人以事作文。以文紀事。所重在事。事有貞淫。文有美刺。褒中寓貶。貶中有褒。胥流露於敘述口吻之間。故言短而意長也。以事作文。所重在文。既重在文。不得不裝模作樣。諺所謂公鷄學唱。梁啟超翻陳出新。而以鸜鵒名士爲代詞者也。雖然。古人以文紀事。亦必有法。後人以其法作學唱之鷄。方得高唱入雲。例如離婁之明。公輸之巧。師曠之聰。陪出堯舜之道。淵魚叢爵。陪出湯武之民。後人學得此法。而作連珠。（劉更生說苑優爲之）季氏將伐顓臾一章。氣機流暢。勢如并剪哀梨。尋其綫索。乃以六法貫通之。曰敘。曰議。曰斷。曰引。曰喻。曰申是也。蘇長公學得此法。乃作范增論。如此學唱。其唱方得入雲。若夫用兮用些用只。便似離騷。用死罪死罪字樣。便似魏晉。此眞優孟衣冠。裝模作樣者也。

◉西窗剪燭談

（謝中）（續）

寅爲正月	書經句一	以殷仲春
輪　迴	易經句一	載鬼一車
蓮　舟	書經句一	載　采　采
憶　內	書經句一	思　夫　人
一年七十二候	詩經句一	五日爲期
東坡五殺大夫論	詩經句一	瞻言百里
朔　晦	詩經句一	東方未明
七　壻	詩經句一	汾王之甥
巨　眼	春秋句一	大　閱
曹大家續漢書	禮記句一	修其班制
心　旌	左傳句一	表之旗也
歡　郎	西廂句一	姐姐鶯鶯
鴉　陣	西廂句一	眞乃烏合
飛　車	星　名一	翼　軫
五　千　人	美人名一	師　師
羲之筆法	鳥　名	精　衛
布衣自芳	花　名	白丁香

芷籬桐封祥桑櫻脣　花名四　蘭桂桃杏
草色遙看近却無　藥名一　空　青
楊柳千條盡向西　曲牌名　東風齊着力
滛婦　字一捲簾兼分字格
（蓋養字自下而上分讀之則爲良人王八也）

◉梁教授中比廢約問題講演詞

法木科法律系　曹樹鈞記述

木校課餘有學術講演會。使諸君於書本外。獲得普通常識。法意至良。今承學長邀約。講演中比廢約問題。謹本平日研究所得。略爲諸君一言。中比廢約問題。依近日報紙所載。諸君或已略有印像。但此問題。有應特別注意者數端。茲分三層說明。

一、中比條約訂定及廢止之經過

中比條約。訂於清同治四年九月十四日。即西曆六六五年十一月二日。因在北京簽字。故名中比北京條約。該約共四十七欵。內容多屬通商規定。至次年。即西曆一八六六年十月二十七日。在上海交換。從該日起。發生効力。至今已六十年矣。該約內容爲不平等條約。對於中國主權。有莫大損害。第一比國在中國有領事裁判權。比國人民在中國境內之民刑訴訟。不受中國法律支配。歸其本國領事裁判。第二比國在中國有關稅特殊利益。其入口貨物。依最低稅率。値百抽五輸納關稅。中國人民在比國。則無相當利益。以爲交換。此種條約。不第有害中國主權。抑且與國際平等原則相反。豈能令其久存。但該約第四十六欵規定。自交換日起。十年爲期。先期六個月。可行修正。本年十月二十七日。正値第六次滿期。因此段政府。於四月十六日。照會比使。提議修正該約。但該約既屢經到期。何以今始提議修正。因清末昧於外情。民國以來又多內亂。故數經修改之期。悉爲錯過。本年十月二十七日。又屆十年期滿。可行修正之期。國人鑒於主權

之喪失。國際地位之低落。奔走呼號。督促政府。提議廢棄。此廢約問題所以起也。自四月十六日。外長胡維德照會比使提議愿將現行中比商約。於本年十月二十七日。予以終止。并提議從速開始商訂新約。比使照覆。謂依該約第四十六欵。僅比國方面。有提議之權。卽令改修。亦須俟關稅會議及法權會議竣事。始願從事。政府復照會比使。謂中比商約。既屆期滿。中國决意商訂新約。遇新約不能於本年十月二十七日告竣。願從事另訂一種能保獲比國合法利益。及不損中國主權之臨時辦法。比使初尙堅持。繼則同意將舊約廢止。兩國商訂新約。但在新約完成以前。仍願舊約繼續有效。旋經往返討論。比使同意將取臨時辦法。關於領事裁判權及關稅優待權。仍維持原狀。惟其有效期間。比使主張至新約實行之日爲止。中國則主張臨時辦法。自舊約失效日起。定爲六個月。倘六個月內。新約未能訂定。締約各方。對於臨時辦法。有自由考量之權。比使對此。未加容納。反提議六個月內。新約不能訂定。得由締約一方。先期三個月之要求。再行展期六月。以後照六個月期限。繼續延展。至新約實行爲止。政府認此。非特不能促新約之成立。反助臨時辦法無期延長。故未與贊同。又提議臨時辦法。得於六個月期滿。由兩方同意延展之。比使久未答復。候至十一月四日。政府照會比使。促於最短期內答復。翌日比使乃照會取消從前談判。主張比國獨有提議修正之權。中國既生異議。當提交國際常設法庭裁判云云。修訂新約。既然絕望。政府不得已。遂於十一月六日。毅然單獨宣布中比商約失效。

二、中國提議修正及宣布終止之根據。

(一)提議修正之根據。

依中比條約第四十六欵規定。比國於十年期滿時。先期六月。可行修正。按此似比國有提議修正之權。中國無之。其實不然。國際

條約與私人間契約相似。從無一成不變。永受拘束之理。依法論之。國際條約。向無僅許一方提議修正者。如中英中美中日各約。皆有相互修約明文。中比條約。雖言十年期滿。比國可行修正。但依理論解釋。中國不拘何時。當有修正之權。因十年期限。僅對比國而設。幷未明限中國不許提議修正。則比國於期滿之前。不得提議修正。中國隨時可以提議修正。乃當然之解釋也。且私人契約如未定期。雙方皆可提議修正廢止。國際條約何獨不然。蓋條約成立。由於締約兩方同意。苟缺乏同意。則不成爲條約。以條約構成要件不備故也。故因時變境遷。勢難仍舊。自不妨加以修正。所困難者。即修正未成。舊約是否失効是也。若依比使主張。修正期間不加限制。則長此遷延。舊約將無窮期。新約亦必無成立之一日。修改云云。豈不成爲具文。故就法理而論。提議修正。而爲廢舊更新之表示。新約縱未成。舊約亦失效力。而比方執照不定期限。其爲有心延宕。無改約誠意。甚爲明顯。因此而交涉破裂。其過自不在我。中日條約之修正。可慮者亦在此點。諸君其注意也。

(二)宣布終止之根據

1依國際法原則中國單獨廢約有根據

依國際法原則。凡條約必須情勢不變。方能繼續存在。蓋條約與情勢有莫大關係。苟情勢有重大變化。締約時與今日完全不同。若不許廢約。則危害獨立。障礙自衛。實反當事國之心願。中比條約。締於六十年前。當時中國法律政治經濟及其他社會情形。與今日迥異。今昔情形。既有重大變化。所締條約自無存在餘地。俄賓罕云。因情勢變更。而宣告終止。乃條約之默示條欵。足見中國廢止六十年前之條約。實與國際法原則相合。

2依學者學說中國單獨廢約有根據

國際法學大家李衛爾及福爾熙輩。曾謂國際條約與私人契約同。私人契約尙不永久存在。

況國際條約。能謂必須永久維持乎。苟締約一方。因昔曰所訂條約。防害獨立及經濟之發展。便可徵求對方同意以廢除之。若對方不與同意。則可單獨宣布廢除。勞蘭謂無定期條約。亦非永久存在。子子孫孫世受條約之束縛。苟情勢變遷。不欲受其拘束。可廢止之。今中國以中比條約。防害獨立及發展。徵求比國同意廢止。另訂平等條約。乃比國拒絕。是比國不以平等待中國。中國當然可以單獨宣布終止。

3依國際成例中國單獨廢約有根據。

一八七八年柏林條　。以土之卜赫二州。委託奧匈管理。其後奧匈于一九〇八年。廢止條約。合併二州。又一八三九年條約。規定比國爲永久局外中立國。受國際之保護。一九一九年比亦廢止該約。不復自認爲永久局外中立。諸如此類。數見不鮮。未聞各國有反對者。是國際成例。單獨廢約。原爲各國所許。況以上所舉。乃政治條約。中比條　不過通商條約。尤應以締約國之自由意思爲重。政治條約尚可單獨廢除。況通商條約。況不平等之通商之條約乎。

4依國際聯盟規約中國單獨廢約有根據

依國際聯盟規約第十九條規定。苟有不平等條約。於一國或世界發展和平有礙。則須設法廢除。今中比條約。防害中國之主權。束縛中國之發展。凡平等獨立之國家。皆不宜有此。中國近年之所以貧弱紛擾。此等條約實助成之。中國局勢不定。世界和平及經濟詎能不受影響。茲中國以自衛故。脫此羈絆。於世界和平及中比國民感情。亦有進益。廢而除之。誰曰不宜。

三、廢廢後中國應如何應付

(一)法律上之應付

此次中比交涉。比使於終止舊約。另訂平等新約。本已認可。只因修約期限問題。以致決裂。是彼此爭點。在修約之是否期限。不在舊約之是否終止。今比使欲以四十六款。

付諸解釋。未免無聊。微論有締約權者。即有提議修改權。乃國際法通義。本無解釋餘地。何況國際常設法庭。僅能審理法律問題不能審理事實問題。關於中比條約第四十六欵提議修正之權。比國早不堅持。專屬比國。而承認中國提議修約。不過對於臨時辦法。有效期間。發生爭議。此乃事實問題。無交國際法庭必要。夫比既承諾廢止舊約。欲與中國商訂互相對等互尊領土主權之條約。而又主張保留不平等關係之臨時辦法。繼續延長。無乃自相矛盾。且其所謂恐六月期滿。新約未成。約舊已廢。兩國陷於無約境況。但比苟誠心與中國商訂新約。六月之期。定可完成。即不成。亦有商酌延展餘地。何致因此破裂。其爲無意修改。照然若揭。中國不得已。而單獨宣布終止。於法於情。均爲有據。不過法律爲一問題。政治又爲一問題。即令合法。亦須以政治實力爲後盾。方能博最終勝利。蓋有强權無公理。弱國無外交。仍不免於今日之國際間也。

(二)政治上之應付

是故廢約問題難關。不在廢約前。而在廢約後。不在廢約之方法。而在廢約之效力。蓋吾欲廢止中比條約。照會比使宣示國人已足。但廢後如何實行。乃一難題也。廢後而不生效。與不廢等。廢止之照會。豈非一紙之空文。例如民國十二年。對於日本迫我所訂二十一條。全國力爭廢除。經國會議決無效。由外交部。照會日本。日本嚴詞拒絕。中國政府終無應付方法。人民亦即置之腦後。又如金佛郎案。國人開會結社。狂爭不已。未久而經段政府批准。國家大受損失。未聞國人繼續奮鬥。堅持到底。由此以觀。國人最大缺點。即在虎頭蛇尾。有始無終。先則奔走呼號。終則消聲歛迹。苟此次中比條約廢止而後。仍蹈前轍。則不生效力。徒貽笑柄。何如不廢。夫國際交涉。固賴外交人才。衝鋒折俎。猶須强硬後盾。背後支持。有後盾

則我有恃無恐。理直氣壯。外人不難屈服。所謂外交之後盾有三。一爲强大兵力。二爲政治秩序。三爲人民奮鬥。就第一言。我國積弱已久。兵力之後盾。就第二言。南北紛爭。無秩序之後盾。今日欲求外交勝利。只賴全國人民。互相團結。直起力爭。然其致勝方法。不在集會結社。示威遊行。而在研究妥善方法。建議政府。以收集思廣益之效。吾民苟能繼續奮鬥。堅持到底。誓非達目的不止。則四萬萬民族。尙非可侮。無慮條約之不能廢也。抑尤有進者。中比關涉甚少。廢約與否。似無關輕重。不知中日中法條約旣已到期。中英中美條約亦將期滿。對比交涉。如獲勝利。其他交涉。自易進行。否則時機一失。全局皆潰。即令枝節從事。如關會之乞憐於人者。終于何補。故此次中比條約廢止。可謂中國主權完整。得國際平等地位之最好時機。國運隆替。於斯係焉。諸君須知此次中比交涉。比國所以故意拖延者。因熟悉國人弱點。故欲俟國人熱度低減。脅我政府。以博最後勝利。其他各國。因恐中國交涉勝利。彼等所獲偏惠利權。受其影響。故多宣傳我國無理違法。國人處此列强協以謀我之際。應意志堅決。勇往直前。奮鬥到底。無躁無懈。對小國如此。對大國亦然。庶乎於事有濟。夫國際交涉。勝敗靡常。苟國人堅持不撓。雖違法亦能勝利。況乎合法之自衛。語云。人必自侮而後人侮之。國必自伐。而後人伐之。成敗利鈍。要在國人爲之而已。

◉附　錄

理工科圖書館佈告

本館自一月一號起至本日止共到中文西文書籍雜誌一百八十九種共二百三十册內除雜誌九種十五册均陳於雜誌架外至參攷書籍則尙在陳列期間需者可按下列書目至館索閱可也此佈

三月七號

Author	Title of Books
Talbot	Quantitative chemical AnalMsis
Smith	New analysic Beometry 2 Cofius
Hobsent	Theory of Funetions of a Real Variable and the Theory of Fouriers' Serics one ser
Dibbie	Plumbers' Handbook
Emswiler	Thermodynamics
Shealy	Steam Eugines
”	” Boilers
Peecles	Mechauical Stokers
Ninde	Design and Constructipns of Heat Engines
Krusch	Ore Deposits 2 Vols
Isler	Well-Boring for water Brine & Oil
Guttmann	Blasting
Brush	Determinative Mineralogy and Blowpipe Analysis
Wabner	Ventilatiou in Mines
Johnson	Rapid Methods
Brunton	Modern Tunneling
Peele	Mining Engineers' Handbook
GreenMood	Iron
”	Steel
George	Rocks, Rock-weathering
Pirsson	Rocks and Rock Minerals
Lewis	**Determinative Mineralogy**
Ingalls	Lead and zine
Ries	Engineering Geology
Pirsson	TeXtbook of Geology 2 Vols
Pies	Elements of Engineering Geology
”	Ebonomic Geology
Iddings	Igndous Rocks
”	Rock Minerals
Emerson	Agricultural Geology
Moldenke	Principles of Iron Founding
West	American Foundry Practice
Rambush	Modern Gas Rroducers
”	Coal Miners' Pocket Book
Richards	Metallurgica Calculations
Hermanns	Modern Open Hearth Stccl works
Fulton	A Manual of Fire Assaying
Austin	Metallurgy of the Common Mctals
Donaldson	Practical Shaft Sinking
Johannsen	Fundamental Principles of Petrology
Geikie	Textbook of Geology 2 Vols
Peele	Compressed Air Plant
Ivens	Pumping By Compressed Air
Munroe	Exqlosive
Iiodell	Metallurgists and Chemists' Handbook
Megraw	The Flotation Proccss
”	Details of Cyanide Practice
Wagner	Cleaning of Blast Furnace Gases
Giolitti	Cementation of Iron and Steel

Kerr	**Practical Coal Mining**
Riemer	Shaft Sinking in Difficult Cases
Cooper	By-Prodnct Coking
Williams	Principles of Metallography
Ketchnm	Design of Mine Strnctures
Thomson	Stamp Milling and Cyaniding
Trumbull	Underground Surveying
Franke	A Handbook of Bripuetting
Harbord	The Metallurgy of steel 2 Vols
Rose	The Metallurgy of Gold
Turner	" " " Iron
Peters	Princioles of Copper Smelting
Beald	Mine Examination Questions and Answers 3 Vols
Hidson	Lead and Copper Smelting
Louis	Metallurgy of Tin
Greenawalt	Hydrometallurgy of Copper
Hofman	Metallurgy ofLead
"	" " Zinc and Cadmium
Stansfield	The Electric Furnace for Irou and Steel
Stoughton	The Metallurgy of Iron and Steel
Forsythe	Blast Furnace and the manufacture of Pig Iron
Mcmillan	Electro-Metsllurgy
Hall	The Steel Foundry
Johnson	Rlast Iurnace
Campbell	**Irou and Steel**
Giolitti	Heat Trestment of Soft and MediumSt Steel
Uren	Petroleum Productiou Engiueering
Nicholson	Manual of Paleontology 2 Vols
Kemp	Ore Deposits of the United States and Canada
Rickard	The Economics of Mining
Bacon	Americau Petroleum Industry 2 Vols
Spurr	The Ore Magmas 2 Vols
Grenville	Open Air Studies
Lindgren	Mineral Deposits
Emmons	General Economic Geology
Daly	Igufons Rocks and Their Origin
Ralston	Electrolytic Deqosition and Hrdro-Metallurgy of Zine
Buruham	Modern Mine valuation
Rickard	Coucentration By Flotation
Hoover	" Ores By Flotation
Cleland	west Australiam MiningPractice
Charleton	Gold Mining and Milling
Zittel	Teqtbook of Palaeontology 2 Vols
Truscott	" " Ore Dressing
Redwood	A Treatise on Petroleum 3 Vols
Geikie	The Founders of Geology
Lambert	Lead and its Sompounds
Kraus	**Mineralogy**

Duncan	The Eiectrical Equipment of Colliers
Spurr	Geolegy applied tomining
Clark	Petrographic Methods
Wang	Ribliography
Roush	The Mincral Industry 2 Vols
Emmons	Geology of Petroləum
Wagner	Coal and Coke
Becker	High Speed Steel
Delmar	Tube Milling
"	Stsmp "
Hars	welding
MacFarren	Cyanide Practice
Megraw	Practical Data for the Cyanide Plant
Tiemann	Iron aod Steel
Johnson	Beast Furnsce Construction
Marsh	Steel ShoAel Mining
Shurick	Coal Mine Surveying
Mayer	Mininp Methods in Europe
Lauchli	Tinneling
Allen	Handbook of Ore Dressing
Beard	Mine Gases ane Aentilation
Wiard	Theory and Practice of OreDressing
Smith	Minerals and the Microscope
Weed	The Copper Mines of the world
Eckel	Iron-Ores
Wezton	Rock Drillz
Author	Title
Hughes	A Textbook of Coal Mining
Richaardz	Ore Dressing 4 vols
Salisbury	Pliysiography
Desch	Metallography
Redmayne	Modern Practice in Mining 4 Vols
Richard	Index to Ore Dressing
Macfaralane	Iron and Steel Manufactnre
Prelini	Drecges and Dredging
Brearley	The Heat Treatment of Tool Steel
Shurick	Coal Mineng Costs
Spurr	Political and Commercial Geology
Louis	Mineral Valuation
Barlow	Mathemetical Astronomy
Aitchison	Eogineering Non-Derrous and Alloys
Bulman	Mine Rescue Work and Organization
Tinney	Gold Mining Machinery
Ingalls	Lead Smelting and Refining
Louis	The Dressing of Minerals
EVans	Metals and Metallic Compounds 4 Vols
Togue	American Machinist Gear book
Goodrich	Accurate Tool Work
Colvin	Grinding Book
Lake	Composition and Heat Treatment of Steel
Goodrich	Automatic Screw Machines
Marshalll	Machine Drawing and Design
Colvin	Practical Die Making

Paimer	Practical Mathematies
Howe	The Metallography of Steet and Cast Iron
Longridge	Oydraulic Mining
”	Gold and Tin Drodging
Sexton	Metallurgy of Iron and Steel
Gibson	Coal in Great Britain
余煥東	鑛業條例釋義
葛利普	中國地質史
	質彙報 No.2.3.4.5. Vol. 1.2. No. 6.7.
丁格蘭	中國鐵鑛誌 2 Copies
安特生	中國北部之新生界
劉季辰	江蘇地質誌
安特生	甘肅考古記
葉良輔	北京西山地循誌
章鴻釗	洛氏中國伊蘭卷金石譯証
趙汝鈞	鑽探術
劉季辰	地層測算術
章鴻釗	三靈解
同	石雅上中下三册
劉季辰	江蘇省地形地質全圖

同	江蘇地質誌附圖	
丁格蘭	中國鐵鑛誌附圖	
傅蘭林	古生物誌	甲種第一號
葛利普	古生物誌	乙種第一號二號第一册 三號第二册
田奇瓗	同	乙種第五號第一册
俄德諾	同	乙種第六號第一册
安特生	同	丁種第一號第一册
阿爾納	同	丁種第一號第一册
步達生	同	丁種第一號第三册
孫雲鑄	同	乙種第一號第四册
鄭振鐸	文學大綱	

以上中西書籍一百八十種

二百一十五册

The Journal of Phyeical Chemistry. Vol. 30 No. lo-12

Industrial and Engigeering Chemistry. Vol. 5 No. 1-2

Construction Methods. Vol. 9 No. 2.

School Scieuce and Mathematies. Vol.-No. 228-229

Chemical Abstracts. Aol. 21 No. 1-2

Proceedings of the Amcrican Society of Civil Engineers. Vol. 8 No. 1.

The Journal of the American Chcmistry Soclety Vol. 46 No. 1-2

The Physical Review. Vol. 29 No. 1-2

以上八種爲新到英文雜誌

經　濟　　29 卷一期

以上新到中文雜誌一種

本刊投稿簡章

一　本刊內容不限門類關於校聞論著學術譯述講演文藝均極歡迎

二　惠投之稿務祈繕寫清楚能照本刊格式繕寫尤佳

三　來稿用何名號發表悉聽投稿者之便惟須將眞姓名及住址示知

四　來稿如不願增删請預先聲明否則本刊編輯人倘有獻替恕不一一奉商

五　來稿請寄本刊編輯部

六　投稿經本刊揭載後酌贈本刊若干册以答雅意

七　來稿除附函聲明發還外其餘無論取錄與否概不發還

定閱價目

零售每册	奉小洋貳角
預定壹學期	奉小洋三元貳角
預定壹學年	奉小洋陸元

報資先惠郵費每號半分

編輯者　東北大學周刊編輯部

發行者　東北大學文法科理工科印刷股

印刷者　東北大學工廠印刷所

廣告價目

面積	一期	一學期	一學年
全面	十元	壹百二十元	二百元
半面	五元	六十元	壹百元
四分之一	三元	三十六元	六十元

以上均按奉小洋計算　由三月一日至六月三十日由九月一日至次年一月十五日各爲一學期兩學期爲一學年